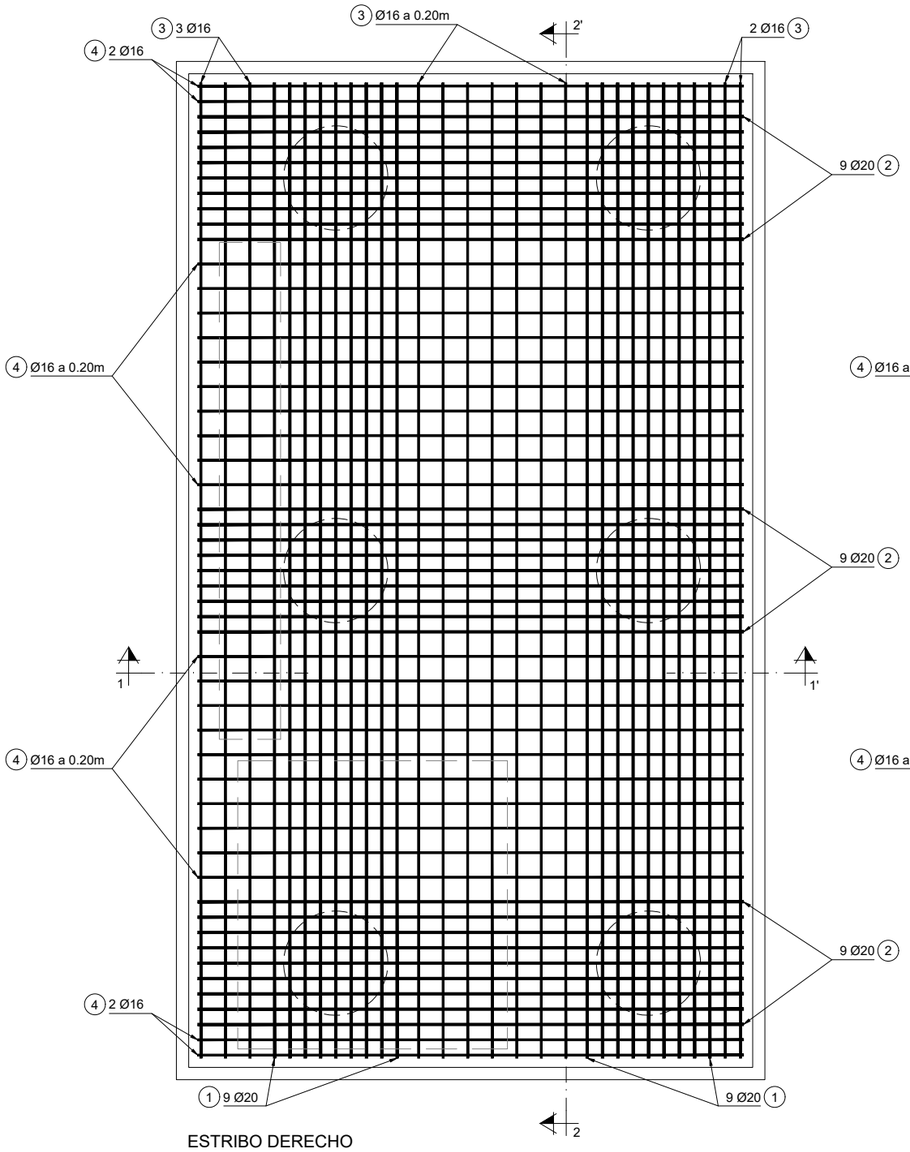

ESTRIBO DERECHO
ENCEPADO ARMADURA INFERIOR
ESCALA 1:50

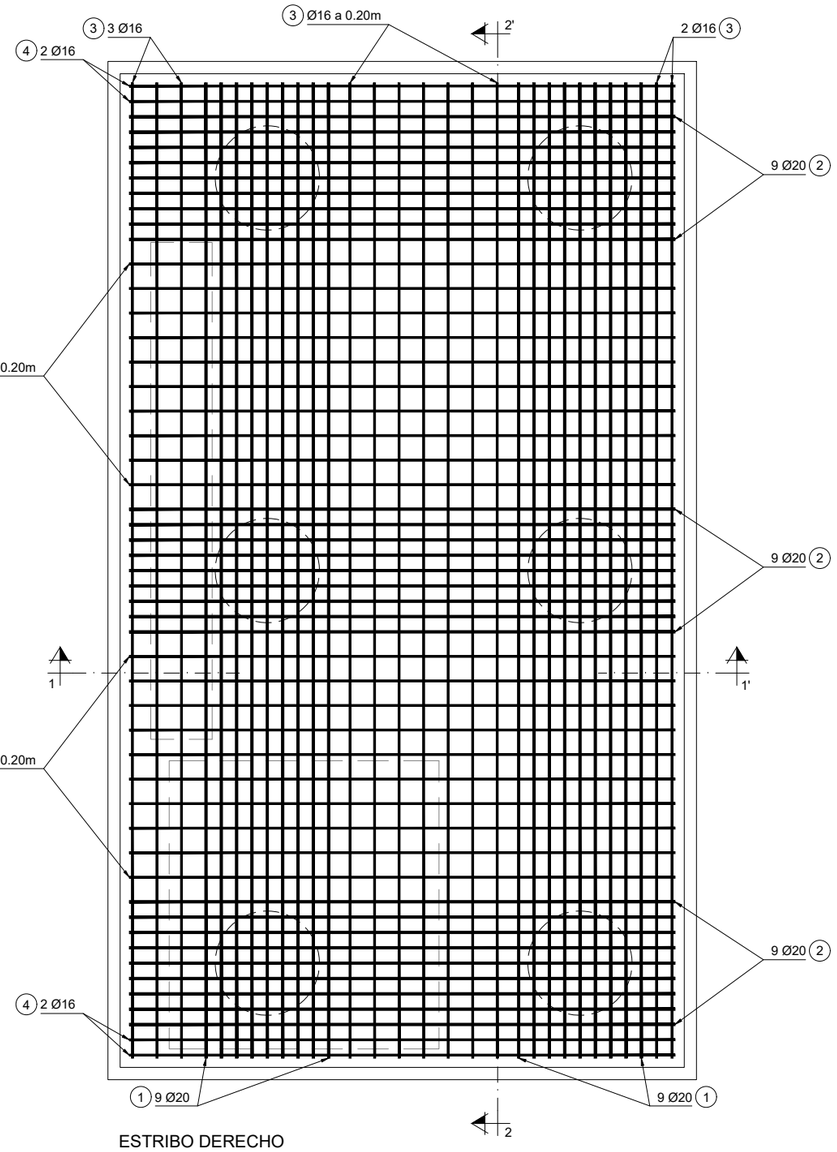

ESTRIBO DERECHO
ENCEPADO ARMADURA SUPERIOR
ESCALA 1:50

POSICIÓN	Ø mm	n. piezas	LONGITUD m	FORMA L=cm	LONGITUD TOTAL m	PESO Kg/m	PESO Kg	PESO TOTAL Kg
				CIMENTACIÓN				
				PILOTES				
1a	20	132	4.5	30 420	594	2.47	1467.18	Peso Total 17632.09 Kg
1b	20	132	12	1200	1584	2.47	3912.48	
1c	20	132	12	1200	1584	2.47	3912.48	
2	10	6	6.49	10 10 629	38.94	0.62	24.14	
2	10	6	69.32	119010 10 6912	415.92	0.62	257.87	
				ENCEPADO				
1	20	72	10	100 800 100	720	2.47	1778.4	
2	20	108	6.5	100 450 100	702	2.47	1733.94	
3	16	64	10	100 800 100	640	1.58	1011.2	
4	16	116	6.5	100 450 100	754	1.58	1191.32	
5a	12	164	4.5	10 10 110 105	738	0.89	656.82	
5b	12	164	3.1	10 10 110 35	508.4	0.89	452.48	
6a	12	144	4.5	10 10 110 105	648	0.89	576.72	
6b	12	144	3.1	10 10 110 35	446.4	0.89	397.3	
7	16	12	8.6	30 800 30	103.2	1.58	163.06	
8	16	12	5.1	30 450 30	61.2	1.58	96.7	

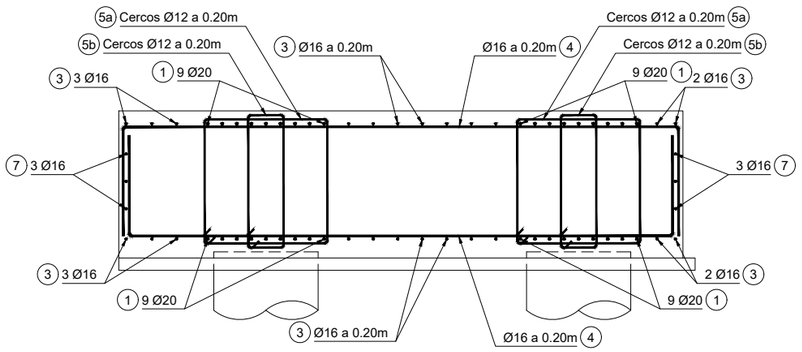

ESTRIBO DERECHO - SECCIÓN 1-1'
ESCALA 1:50

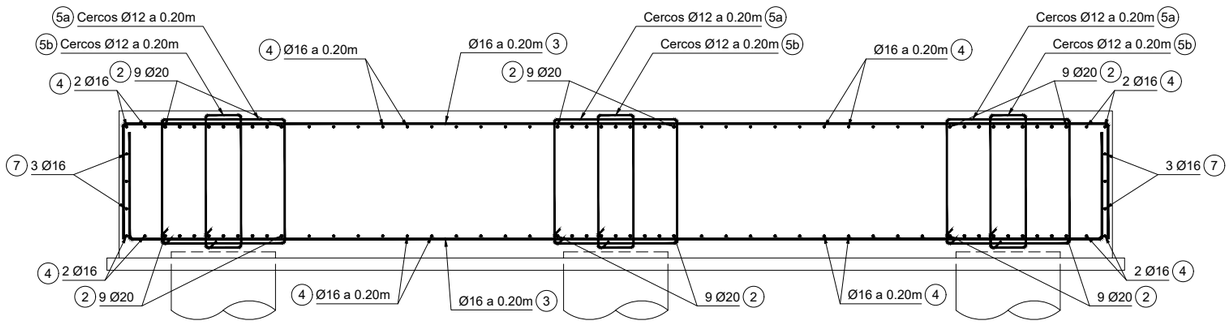

ESTRIBO DERECHO - SECCIÓN 2-2'
ESCALA 1:50

JUNTA DE CONCERTACIÓN UE2 ÁREA RE7
GOROSTIDI - VOITH

EMPRESA CONSULTORA: VS INGENIERIA Y URBANISMO S.L.

EL INGENIERO DE CAMINOS CC. Y PP.
JOAQUIN SALANUEVA ETAYO

ESCALAS: INDICADAS
ORIGINALES | GRAFICAS

PROYECTO DE LA PASARELA SOBRE EL RÍO ORIA EN TOLOSA / ORIA
TOLOSAKO IBAIAREN GAINELO PASAGUNEAREN AURREPROIEKTUA

DESIGNACION DEL PLANO: ESTRIBO DERECHO ARMADURAS

DOCUMENTO: 4.1_Estribos pasarela 1/1
FECHA: ENERO 2022

PLANO Nº **5.1**
HOJA 7 DE 10